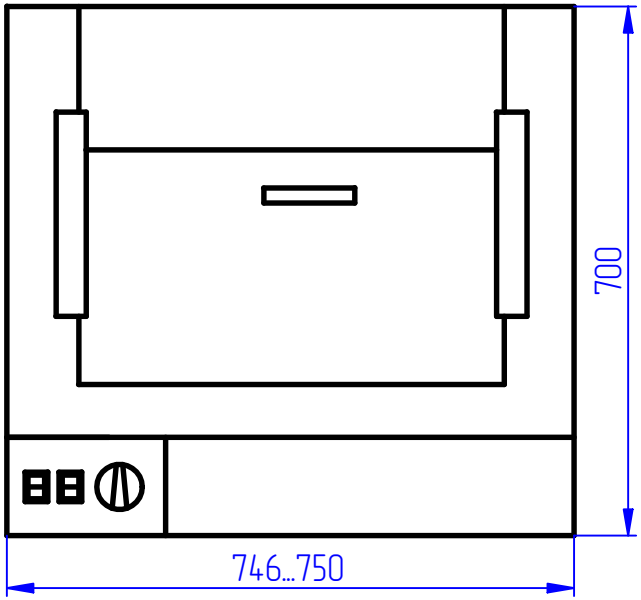

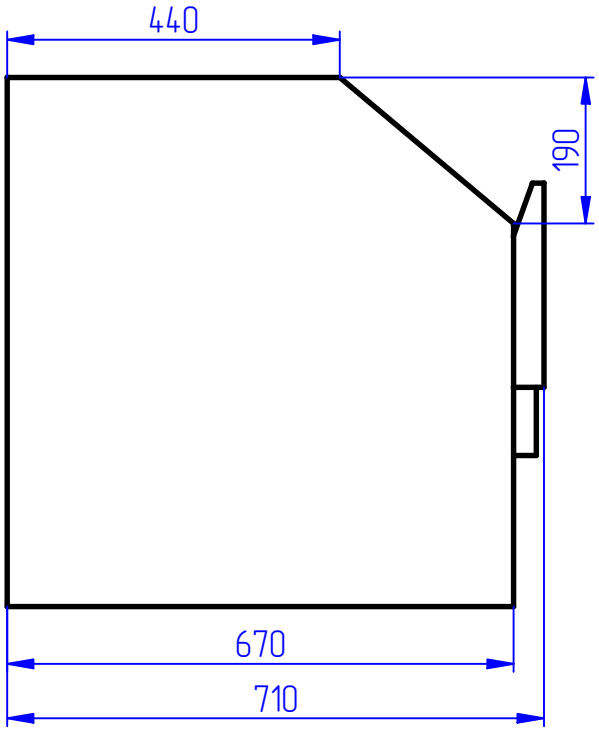

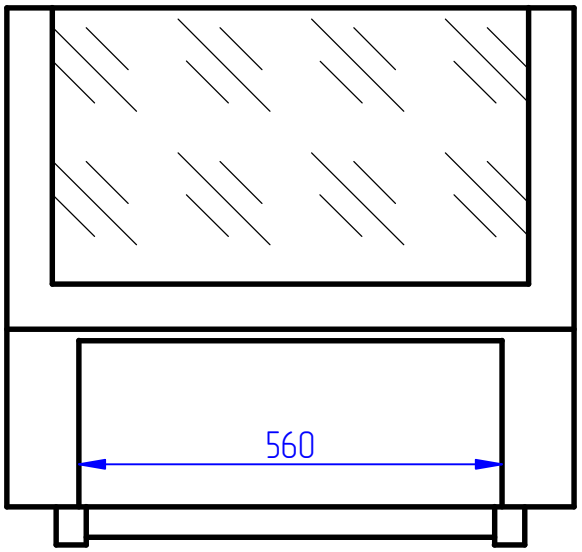

ДЕЛОВАЯ РУСЬ®
инжиниринг предприятий общественного питания

Tel. +7 (495) 956-4000
Fax +7 (495) 956-4000
Mailto polynovkin@busrus.ru
Internet http://www.trapeza.ru

43627 VTP1-075n Витрина для попкорна напольная насыпная, 1 секция, подогрев

Date: 21.09.2015

Мощность: 700Вт/220В. Масса: 39кг

Print: 21.09.2015